参考になります

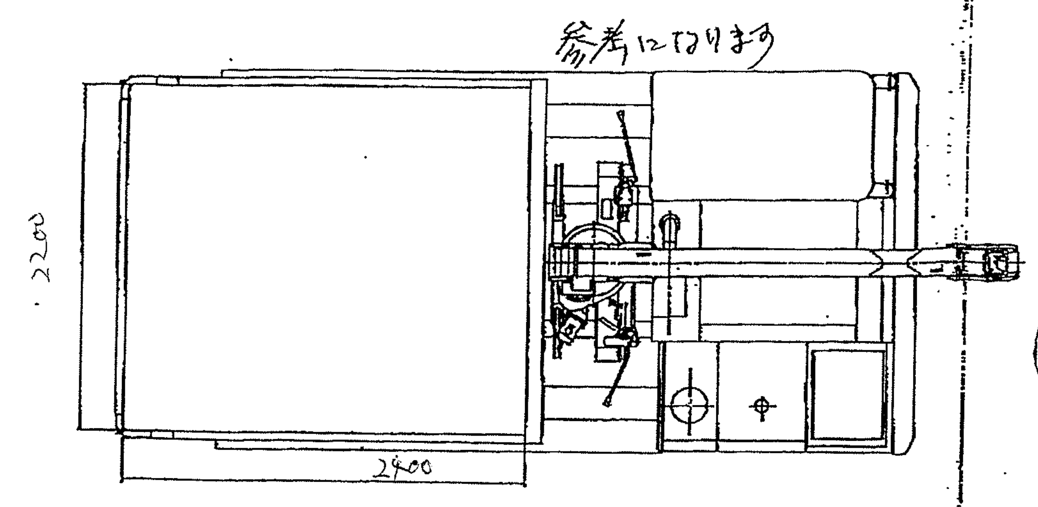

MST−800VD タダノZF233付
車両重量　6610kg
積載重量　3810kg

MST-800Vの図は無いので
MST-800VDを送ります（ほぼ同じだと思います）

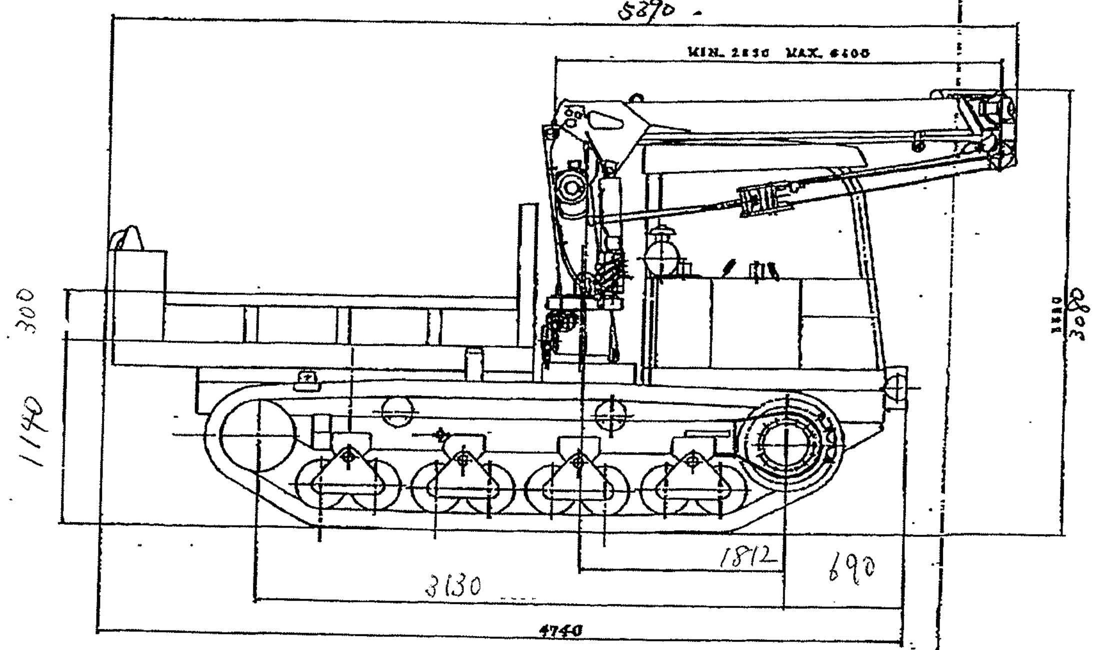

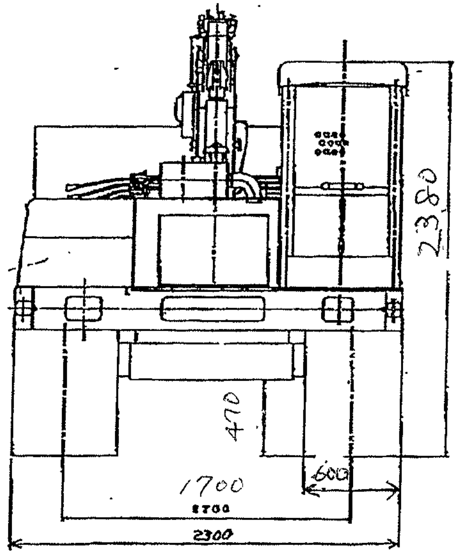

1-30000-6

一般公差 GENERAL TOLERANCE FOR MACHINING	RANGE	TOLERANCE
	0.5TO3	±0.15
	OVER3 TO6	±0.2
	OVER6 TO30	±0.3
	OVER30 TO120	±0.5
	OVER120 TO400	±0.8
	OVER400 TO1000	±1
	OVER1000 TO2000	±2
	OVER2000 TO4000	±3
	OVER4000	±5

熱処理 HEAT TREATMENT

品名 NAME: タダノクレーン付(?)
尺度 SCALE: 1/50
機種 MACHINE: MST-800VD
図番 DWG. NO.: 1-30000-6

株式会社 諸岡
MOROOKA CO.,LTD